第４３回 熊本県中学選抜バレーボール選手権大会　【女子組み合わせ】
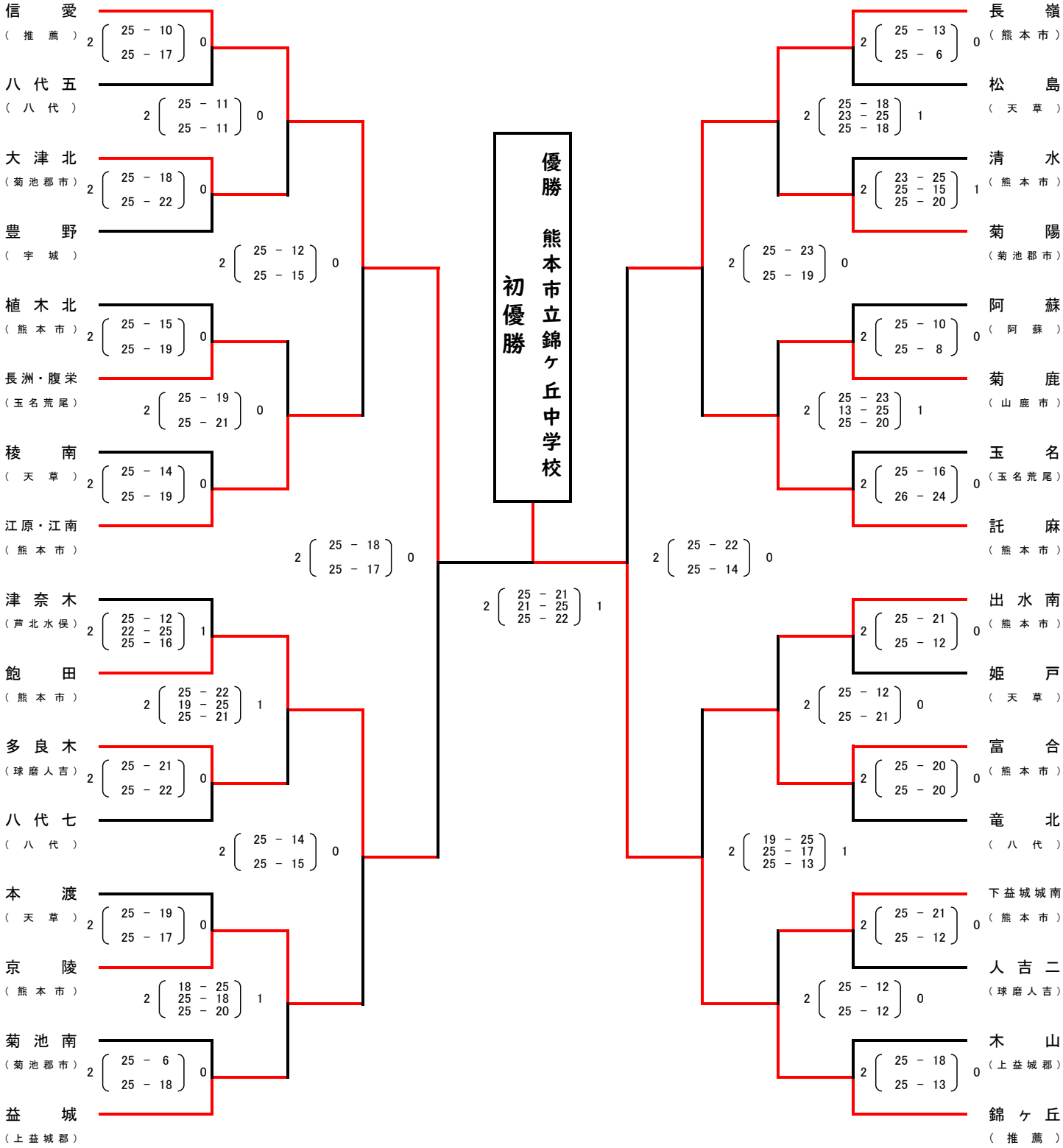
令和5年６月10日(土)　大津町総合体育館　A・B・C・Dコート
11日(日)　大津町総合体育館　A・Bコート